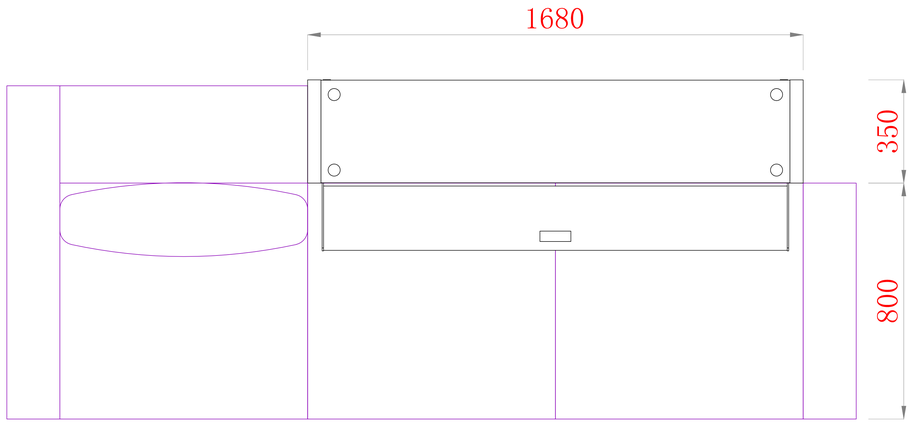
1680
350
800

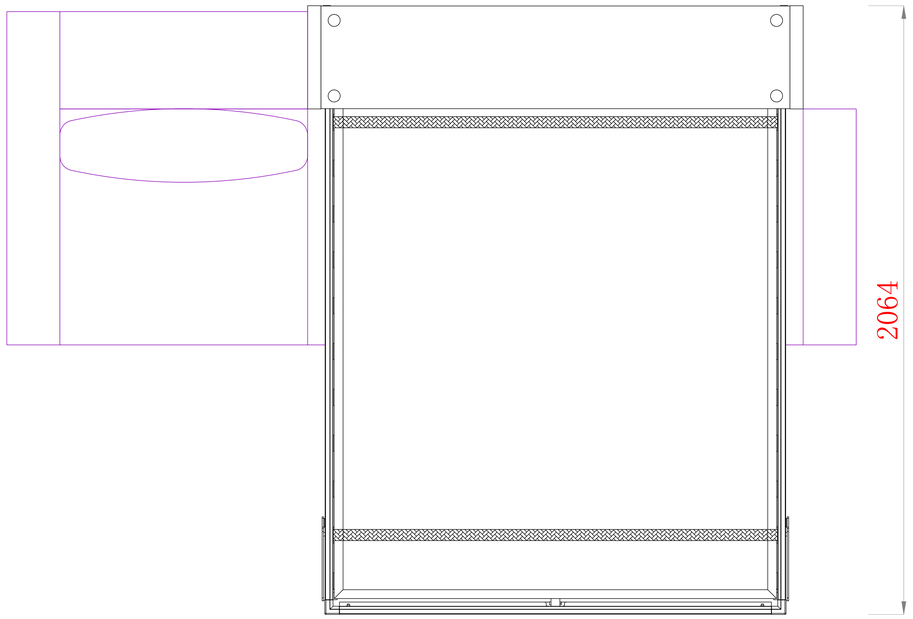
2064

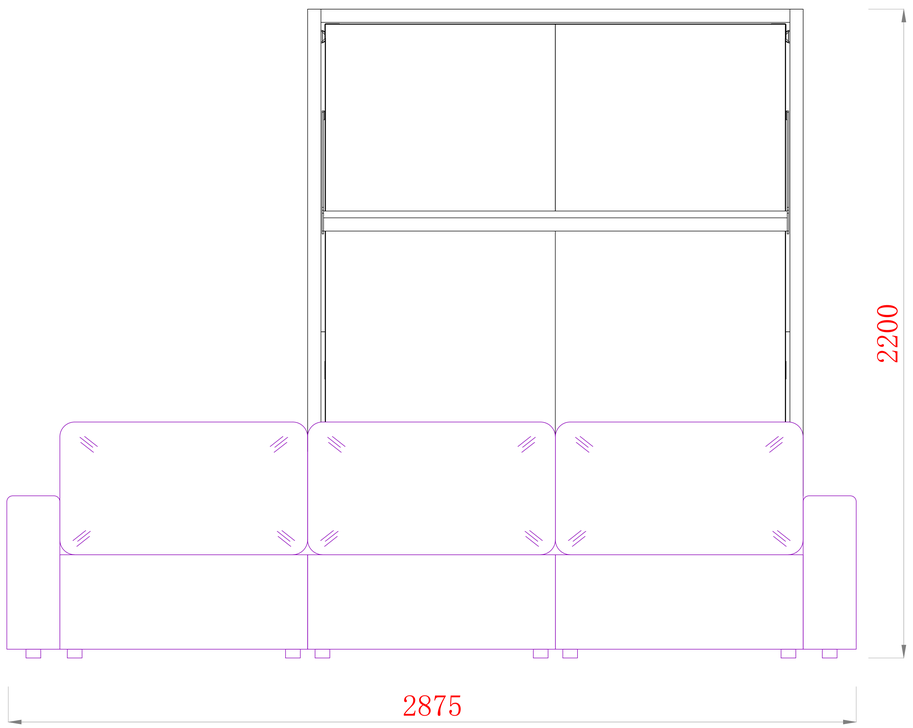
2200
2875

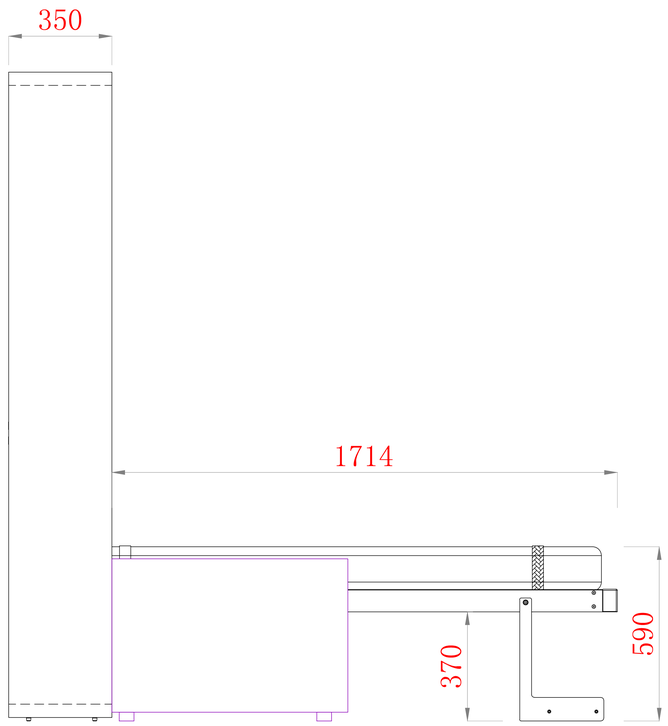
350
1714
590
370

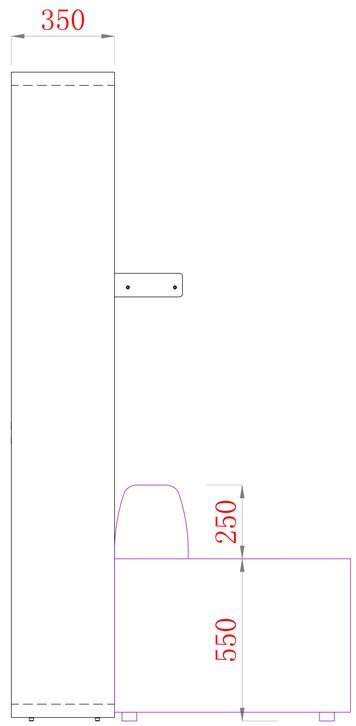
350
250
550